Южный фасад
м 1:50

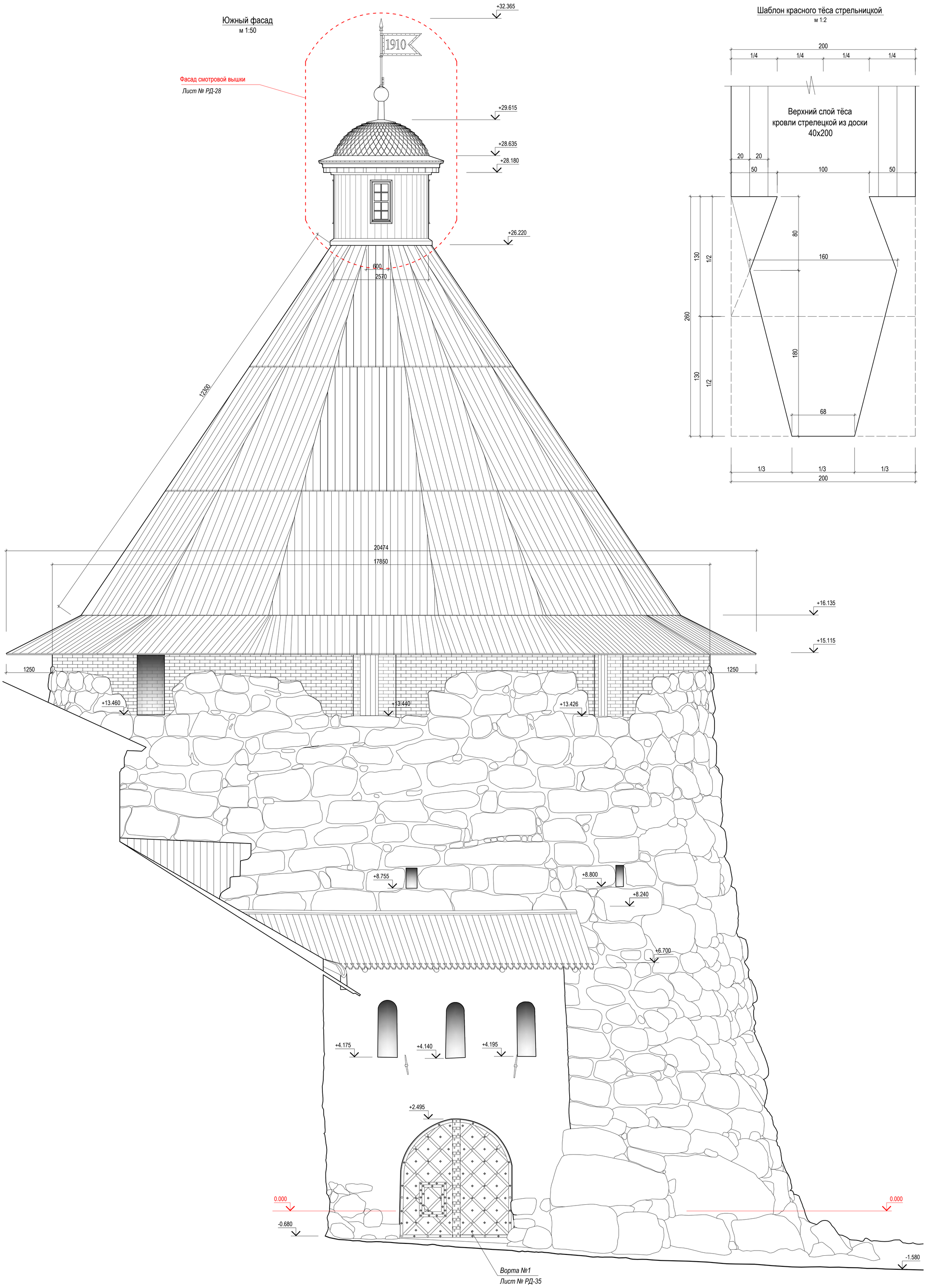

Шаблон красного тёса стрельницкой
м 1:2

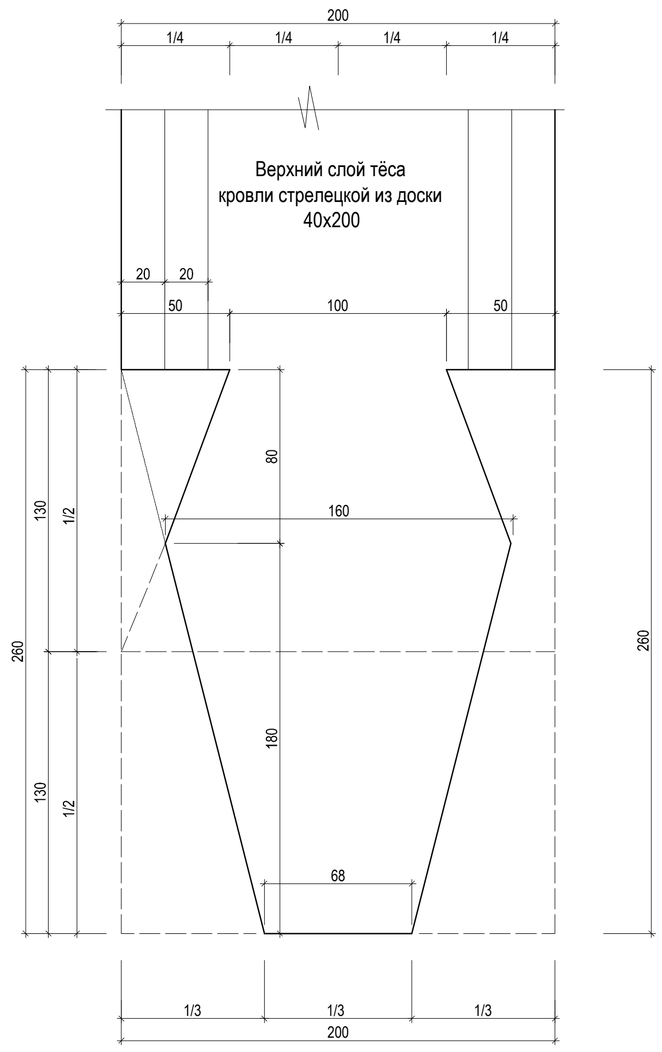

МАСШТАБ 1 : 50

1 0 1 5 м 10 м

Согласовано:

Взам. инв. N

Подпись и дата

Инв. N подл.

ИЗМ.	КОЛ.УЧ	ЛИСТ	N ДОК.	ПОДПИСЬ	ДАТА
Директор		Вахрамеева Т.И.			2015
ГАП		Копнин В.Г.			
ГИП		Ефремов Ф.В.			
Исполнил		Копнин В.Г.			
Проверил		Вахрамеева Т.И.			
Н. контроль					

Заказчик: Федеральное государственное унитарное предприятие ЦНРПМ

Наименование объекта: Объект культурного наследия федерального значения «Ансамбль Соловецкого монастыря и отдельные сооружения островов Соловецкого архипелага, XIV век - первая половина XX века», Башня Никольская.

Адрес: Архангельская область, Приморский район, пос. Соловецкий, Набережная бухты Благополучия, д. 1

Стадия	Лист	Листов
РД	9	44

Чертеж: Южный фасад

Республика Карелия
ЗАО "ЛАД"

Формат А1